ost Holzfenster GmbH

Ein Stück Natur
von Ihrem Meisterbetrieb
aus Gründau

HOLZ-ALU-FENSTER

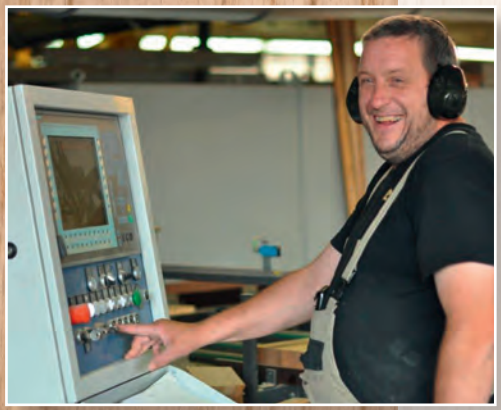

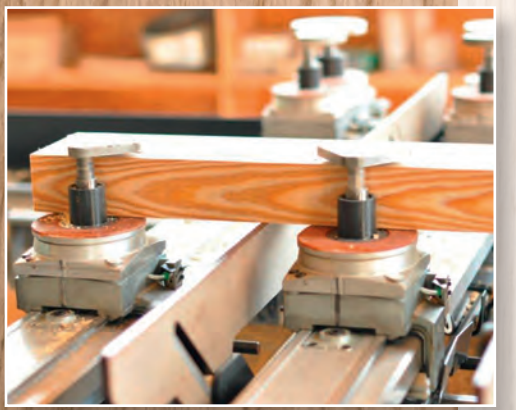

Wodurch wir uns auszeichnen:

- Inhabergeführter Familienbetrieb in 2. Generation
- Über 70jährige Erfahrung
- Holz heimischer Wälder aus nachhaltigem Anbau
- Eigene Produktion und eigene Monteure
- Modernste Fertigungstechnologie
- Betriebseigenes Sägewerk
- Alles aus einer Hand

Wir sind Ihr Ansprechpartner vom Aufmaß, über die Beratung und technische Planung inkl. CAD-Zeichnung bis zur Produktion und fachgerechten Montage.
Auch für Wartung, Pflege und Gewährleistung Ihrer neuen Fenster stehen wir als Partner an Ihrer Seite.

Wodurch sich unsere Fenster und Türen auszeichnen:

- Holzfenster und -türen aus ausgesuchten Hölzern
- Flexible Produktion – wir können auf alle Kunden-wünsche eingehen
- Maßanfertigung
- Ausstattungsmöglichkeiten für jedes einzelne Fenster
- Auch geprüftes Passivhausfenster im Leistungs-programm

Was wir zusätzlich noch liefern können:

- Außen- und Innen-Sonnenschutz
- Rollläden, Rollladenaufsatz- und Vorbauelemente
- Klappläden und Insektenschutz für Fenster und Türen
- Innentüren und Objekttüren
- Brandschutz-Fenster und -Türen

ost Holzfenster GmbH

Holz-Aluminium-Fenster stehen für eine einzigartige Verbindung von Natur und Technik!
Innen Behaglichkeit und Wohlfühlatmosphäre durch Holz, außen witterungsbeständig durch Aluminium.

Unsere geprüften Holz-Alu-Fensterkonstruktionen können wir in den folgenden Holzstärken anbieten: 78 mm und 92 mm und 110 mm.

Außen hinterlüftete, pulverbeschichtete Aluminiumdeckschalen vom europäischen Marktführer in allen erdenklichen Farbtönen. Flügelrahmen in flächenbündiger oder flächenversetzter Ausführung möglich.

Wählen Sie aus der Vielfalt der Gestaltungsmöglichkeiten und Anforderungen:

Fenstertypen:

- Sprossenfenster und -türen
- Rundbogenfenster und -türen
- Geprüfte Passivhausfenster und -türen
- Schwingflügel-Fenster
- Schiebetüren

Kombinierbar mit:

- Wärmeschutzgläser
- Schallschutzgläser SSK 2-4
- Einbruchschutz RC1-RC2

Wir fertigen in Einzelteilfertigung, d.h. Rahmen und Flügelteile werden erst nach der 4fach Oberflächenbehandlung zusammengefügt, dadurch 40% längere Lebensdauer.

Fertigungsbeispiele:

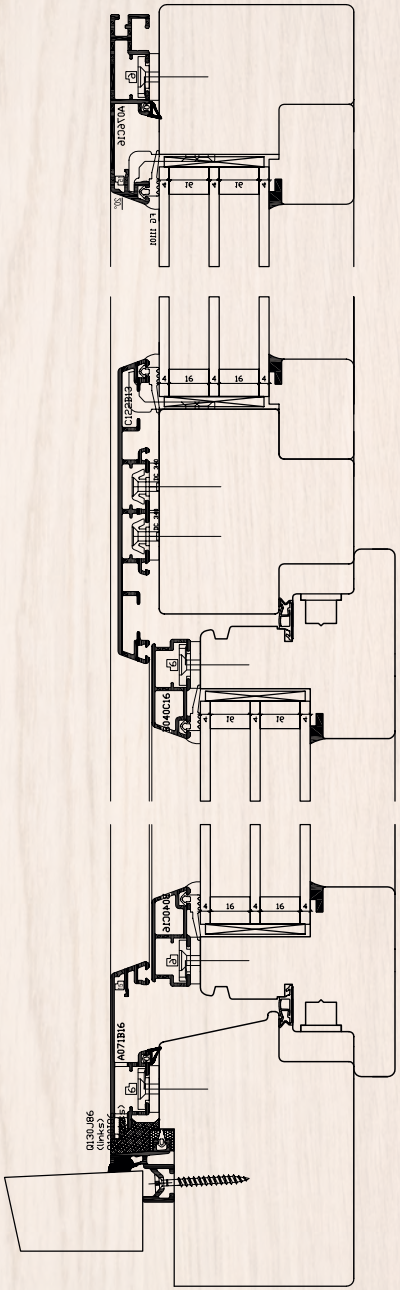

Holz-Alu-Fenster
3-fach verglast
COMFORT 78/92 mm

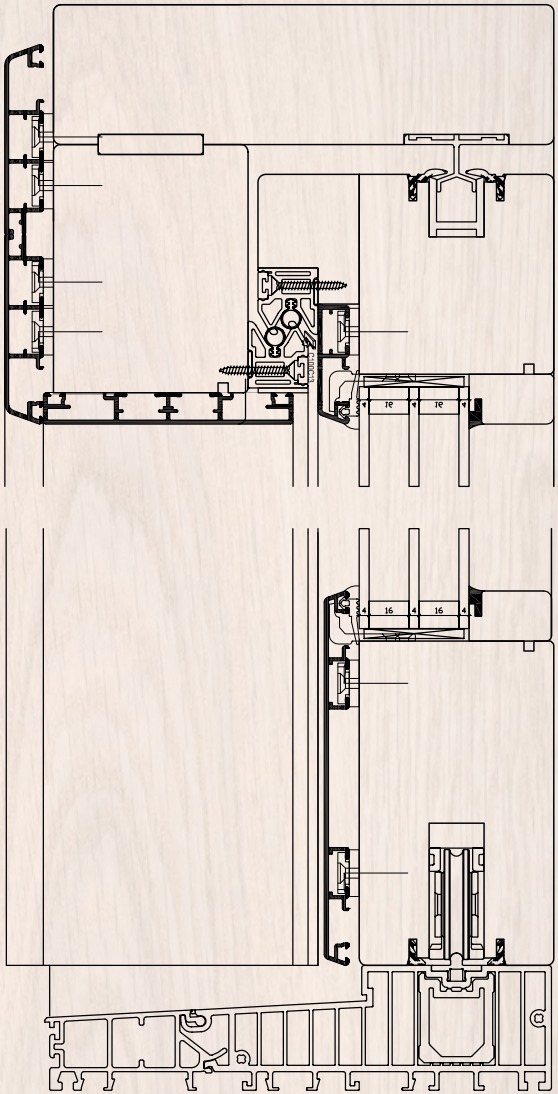

Holz-Alu-Schiebetür
3-fach verglast
COMFORT HS 78/92 mm

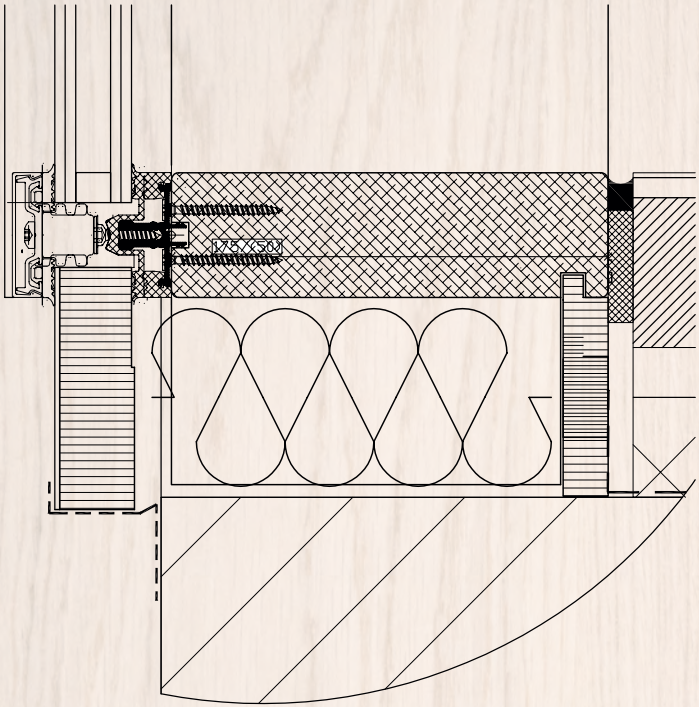

Holz-Alu Pfosten-Riegel-Konstruktion
Architektur

Besuchen Sie uns in unserer modernen Ausstellung in Gründau-Lieblos – am besten vereinbaren Sie einen Termin für eine ausführliche Beratung.

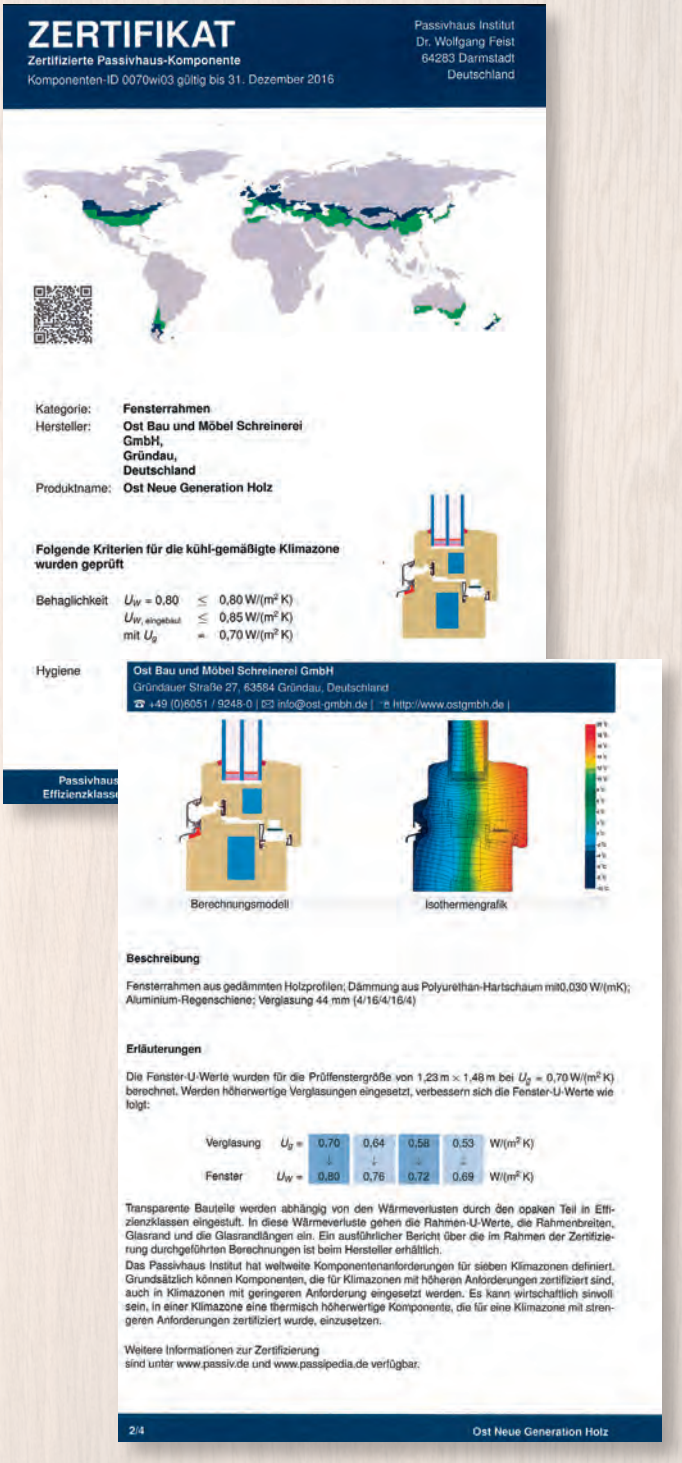

ZERTIFIKAT

Zertifizierte Passivhaus-Komponente

Komponenten-ID 0070wi03 gültig bis 31. Dezember 2016

Passivhaus Institut
Dr. Wolfgang Feist
64283 Darmstadt
Deutschland

Kategorie: **Fensterrahmen**
Hersteller: **Ost Bau und Möbel Schreinerei GmbH, Gründau, Deutschland**
Produktname: **Ost Neue Generation Holz**

Folgende Kriterien für die kühl-gemäßigte Klimazone wurden geprüft

Behaglichkeit $U_W = 0{,}80 \leq 0{,}80\ W/(m^2\,K)$
$U_{W,\,eingebaut} \leq 0{,}85\ W/(m^2\,K)$
mit $U_g = 0{,}70\ W/(m^2\,K)$

Hygiene

Passivhaus
Effizienzklass

Ost Bau und Möbel Schreinerei GmbH
Gründauer Straße 27, 63584 Gründau, Deutschland
☎ +49 (0)6051 / 9248-0 | ✉ info@ost-gmbh.de | http://www.ostgmbh.de |

Berechnungsmodell

Isothermengrafik

Beschreibung

Fensterrahmen aus gedämmten Holzprofilen; Dämmung aus Polyurethan-Hartschaum mit0,030 W/(mK); Aluminium-Regenschiene; Verglasung 44 mm (4/16/4/16/4)

Erläuterungen

Die Fenster-U-Werte wurden für die Prüffenstergröße von 1,23 m × 1,48 m bei $U_g = 0{,}70\ W/(m^2\,K)$ berechnet. Werden höherwertige Verglasungen eingesetzt, verbessern sich die Fenster-U-Werte wie folgt:

Verglasung	$U_g =$	0,70	0,64	0,58	0,53	$W/(m^2\,K)$
		↓	↓	↓	↓	
Fenster	$U_W =$	0,80	0,76	0,72	0,69	$W/(m^2\,K)$

Transparente Bauteile werden abhängig von den Wärmeverlusten durch den opaken Teil in Effizienzklassen eingestuft. In diese Wärmeverluste gehen die Rahmen-U-Werte, die Rahmenbreiten, Glasrand und die Glasrandlängen ein. Ein ausführlicher Bericht über die im Rahmen der Zertifizierung durchgeführten Berechnungen ist beim Hersteller erhältlich.

Das Passivhaus Institut hat weltweite Komponentenanforderungen für sieben Klimazonen definiert. Grundsätzlich können Komponenten, die für Klimazonen mit höheren Anforderungen zertifiziert sind, auch in Klimazonen mit geringeren Anforderung eingesetzt werden. Es kann wirtschaftlich sinnvoll sein, in einer Klimazone eine thermisch höherwertige Komponente, die für eine Klimazone mit strengeren Anforderungen zertifiziert wurde, einzusetzen.

Weitere Informationen zur Zertifizierung
sind unter www.passiv.de und www.passipedia.de verfügbar.

2/4 Ost Neue Generation Holz

Ein Team
mit Durchblick!

ost Holzfenster GmbH

Sitz der Gesellschaft
Frankenallee 140
60326 Frankfurt am Main
Telefon: 069/734223

info@ostgmbh.de

Produktionsstätte
Gründauer Str. 27
63584 Gründau-Lieblos
Telefon: 06051/9248-0
Fax: 06051/9248-30
www.ostgmbh.de